2011年9月号 後6頁「東レ・ダウコーニング」
【資料請求番号　072】

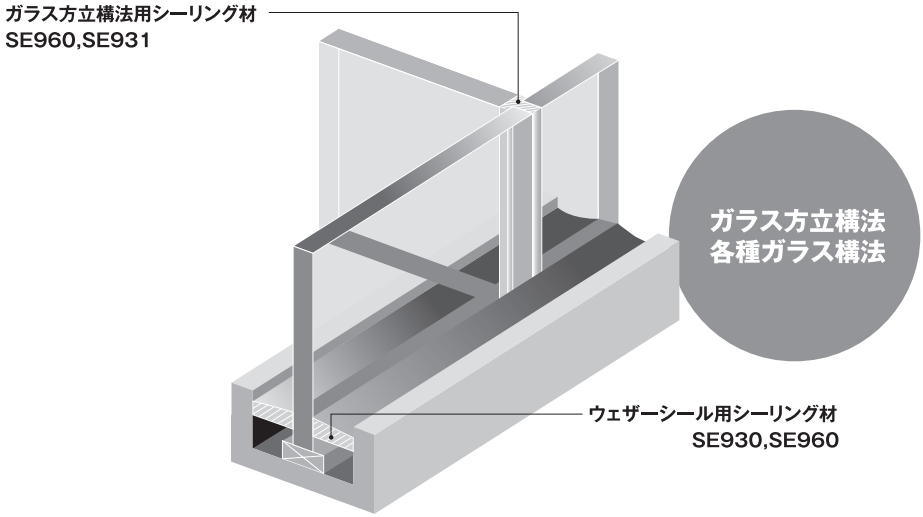

GLASS FACADE TOTAL SOLUTIONS

ガラス外装のためのトータルソリューション

東レ・ダウコーニングは「シリコーン」を基本に、
複層ガラス、ガラス方立構法、構造シール、ウェザーシール等すべてのガラス外装の構法において
問題を解決するサービスとソリューションを提供いたします。

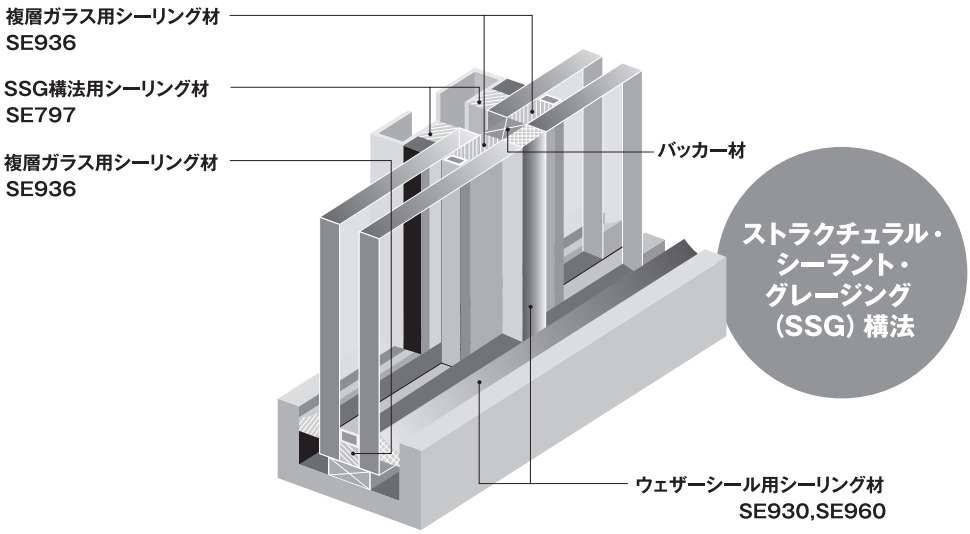

DOW CORNING
TORAY
Dow Corning Toray Co., Ltd.
Construction
Solutions
東レ・ダウコーニング株式会社
〒100-0004　東京都千代田区大手町1丁目5番1号
大手町ファーストスクエアビル　イーストタワー 23階
0120-77-6278

Dow Corning、ダウコーニングはダウコーニング・コーポレーションの登録商標です。
*We help you invent the future.*はダウコーニング・コーポレーションの商標です。©2011 Dow Corning Corporation. All rights reserved.